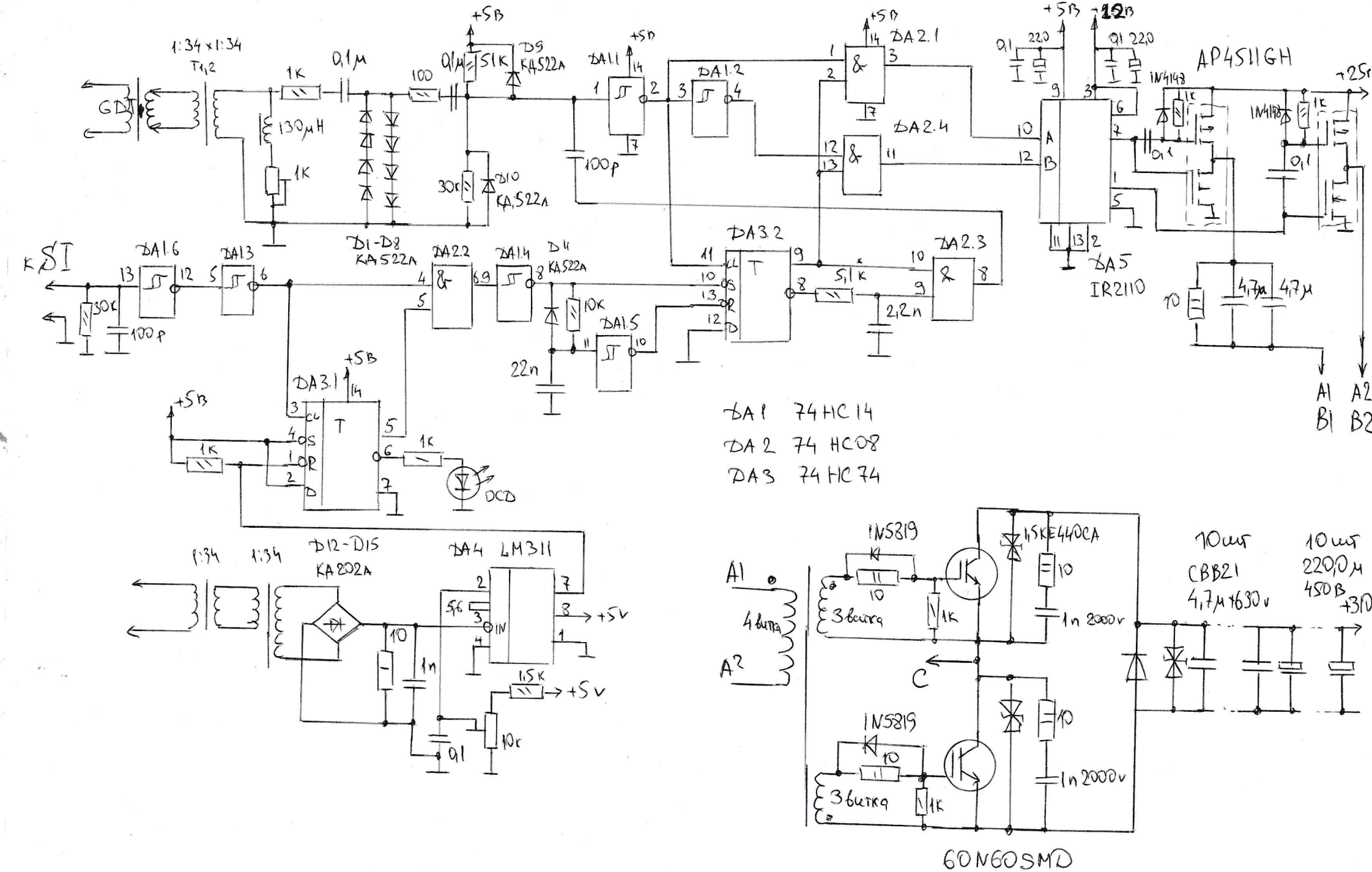
1:34×1:34
T1,2
GD
1K
0,1μ
130μH
1K
100
0,1μ
51K
D9
KA522A
30K
D10
KA522A
+5В
DA1.1
100p
DA1.2
DA2.1
DA2.4
+5В
+12В
0,1
22,0
AP4511GH
IN4148
1K
0,1
+25
DA5
IR2110
4,7μ
4,7μ
A1
B1
A2
B2
KSI
DA1.6
DA1.3
30K
100p
D1-D8
KA522A
DA2.2
DA1.4
D4
KA522A
10K
22n
DA1.5
DA3.2
5,1K
2,2n
DA2.3
DA3.1
1K
1K
DCD
DA1 74HC14
DA2 74HC08
DA3 74HC74
1:34
1:34
D12-D15
KA202A
DA4 LM311
1n
1,5K
10K
0,1
+5V
1N5819
1,5KE440CA
10
1n 2000v
3 витка
4 витка
A1
A2
C
10шт
CBB21
4,7μ×630v
10шт
220,0μ
450В
+310
60N60SMD