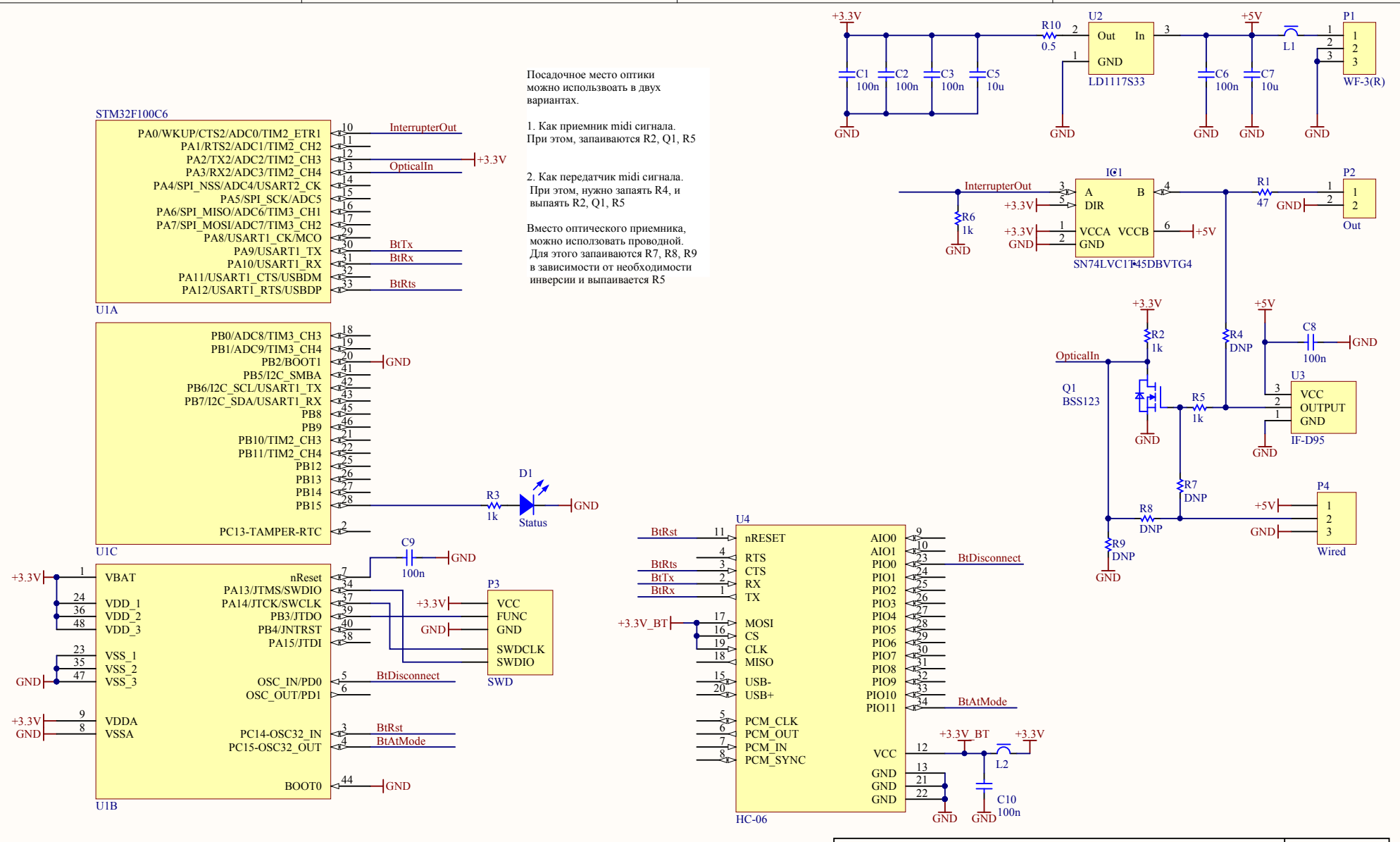
Посадочное место оптики можно использвоать в двух вариантах.
1. Как приемник midi сигнала. При этом, запаиваются R2, Q1, R5
2. Как передатчик midi сигнала. При этом, нужно запаять R4, и выпаять R2, Q1, R5
Вместо оптического приемника, можно использовать проводной. Для этого запаиваются R7, R8, R9 в зависимости от необходимости инверсии и выпаивается R5
STM32F100C6
U1A
U1C
U1B
HC-06
U4
SWD
P3
Status
D1
R3
1k
C9
100n
BtDisconnect
BtAtMode
BtRst
BtTx
BtRx
BtRts
InterrupterOut
OpticalIn
+3.3V_BT
LD1117S33
U2
R10
0.5
C1
100n
C2
100n
C3
100n
C5
10u
C6
100n
C7
10u
L1
P1
WF-3(R)
IC1
SN74LVC1T45DBVTG4
R6
1k
R1
47
P2
Out
Q1
BSS123
R2
1k
R4
DNP
R5
1k
R7
DNP
R8
DNP
R9
DNP
C8
100n
U3
IF-D95
P4
Wired
L2
C10
100n
Project: SimpleInterrupter.PrjPcb
Sheet:
Sheet of
Date: 18.01.2014
Time: 21:04:55
BSVi